CAME

FA01517M4A

803XA-0420

CE

IT	Italiano
EN	English
FR	Français
RU	Русский

CAME S.P.A.
Via Martiri Della Libertà, 15
31030 - Dosson di Casier
Treviso - Italy

CAME.COM

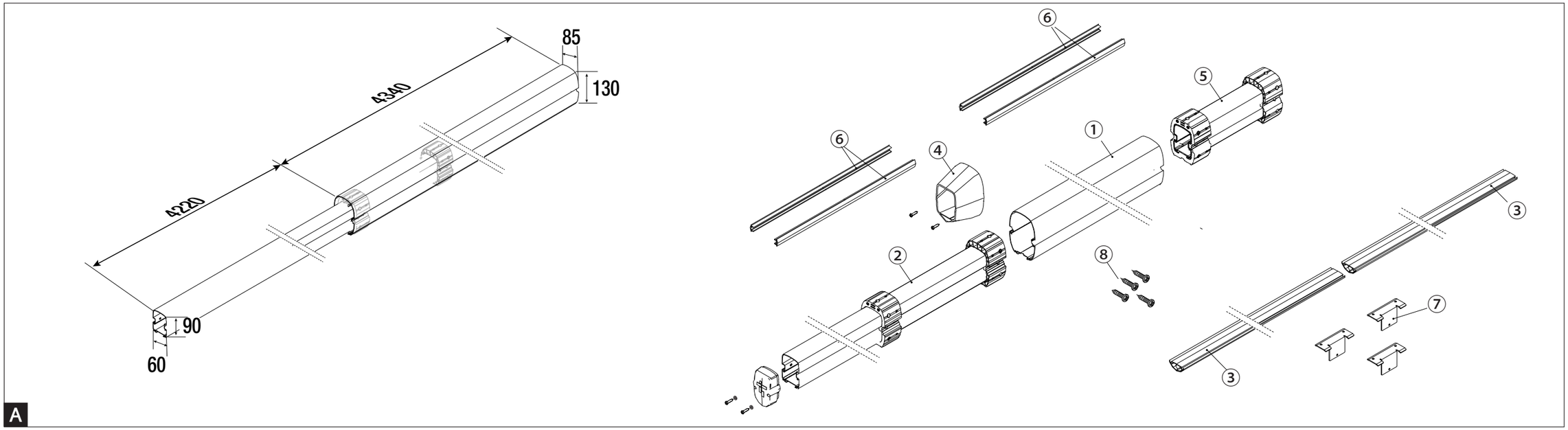

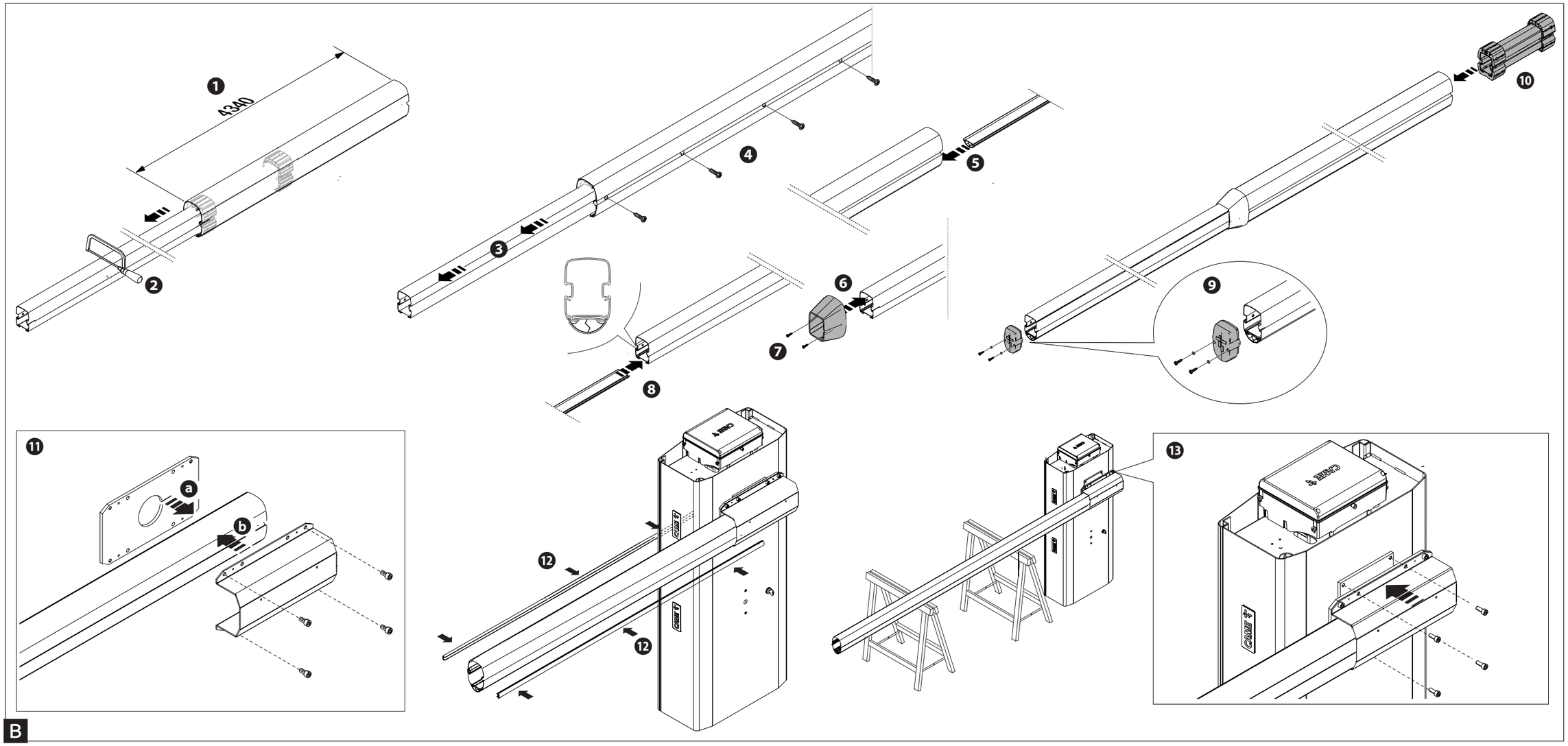

ITALIANO

Descrizione A

803XA-0420 Asta modulare in alluminio verniciato bianco, completa di tappo, composta da: n. 1 asta 90 x 60 L = 4220 mm, n. 1 asta 130 x 85 L = 4340 mm, n. 1 accessorio per prolungamento aste.

① Asta a sezione maggiore
② Asta a sezione minore
③ Guaina
④ Giunzione estetica con viti di fissaggio
⑤ Rinforzo interno
⑥ Profili di copertura dei LED
⑦ Piastre per il fissaggio della rastrelliera singola (se prevista)
⑧ Viti

Installazione B

☞ **Le aste sono fornite una dentro l'altra.**

❶ L'asta a sezione maggiore ha lunghezza fissa L = 4340 mm e non deve essere tagliata.
❷ Per ottenere la luce netta desiderata, tagliare l'asta a sezione minore.
❸ Sfilare l'asta a sezione minore per far sì che i fori dell'asta a sezione maggiore coincidano con i fori della giunzione estetica.
❹ Fissare le due aste con le viti fornite.

☞ La guaina va infilata nella sede inferiore delle aste, partendo da davanti.
☞ Le piastre per il fissaggio della rastrelliera singola vengono utilizzate al posto della guaina se è previsto il montaggio della rastrelliera singola.

❺ Infilare la guaina nella sede inferiore dell'asta a sezione maggiore.
❻ Infilare la giunzione estetica e farla scorrere fino al punto di raccordo delle due aste.
❼ Fissare la giunzione estetica con le viti fornite.
❽ Infilare la guaina nella sede inferiore dell'asta a sezione minore.
❾ Fissare il tappo dell'asta con le viti e le rosette fornite con la barriera.
❿ Inserire il rinforzo interno all'estremità opposta dell'asta.
⓫ Procedere con il fissaggio della piastra intermedia e della flangia **SOLO DOPO** aver installato lo STRIP LED (se previsto).
⓬ Applicare i profili di copertura dei LED.
⓭ Fissare l'asta sulla barriera.

Il prodotto è conforme alle direttive di riferimento vigenti.
DISMISSIONE E SMALTIMENTO. Non disperdere nell'ambiente l'imballaggio e il dispositivo alla fine del ciclo di vita, ma smaltirli seguendo le norme vigenti nel paese di utilizzo del prodotto. I componenti riciclabili riportano simbolo e sigla del materiale.
I DATI E LE INFORMAZIONI INDICATE IN QUESTO MANUALE SONO DA RITENERSI SUSCETTIBILI DI MODIFICA IN QUALSIASI MOMENTO E SENZA OBBLIGO DI PREAVVISO. LE MISURE, SE NON DIVERSAMENTE INDICATO, SONO IN MILLIMETRI.

ENGLISH

Description A

803XA-0420 Painted white modular aluminium boom complete with cap and made up of: 1 x boom 90 x 60 L = 4220 mm, 1 x boom 130 x 85 L = 4340 mm, 1 x boom extension accessory.

① Boom with larger cross-section
② Boom with smaller cross-section
③ Sheath
④ Finishing coupling with screws
⑤ Internal reinforcement
⑥ LED profile covers
⑦ Brackets for fastening a single skirt (where applicable)
⑧ Screws

Installation B

☞ **The booms are supplied one inside the other.**

❶ The larger cross-section boom has a fixed length of 4340 mm and must not be cut.
❷ To create the required net clearance, cut the smaller cross-section boom.
❸ Pull out the smaller cross-section boom to align the holes on the larger cross-section boom with the finishing coupling holes.
❹ Fasten the two booms using the screws supplied.

☞ Slot the sheath into the bottom of the booms, starting from the front.
☞ Use the brackets for fastening a single skirt instead of the sheath, if a single skirt is to be fitted.

❺ Slot the sheath into the bottom part of the larger cross-section boom.
❻ Thread the finishing coupling on the end and slide it along to the point where the two booms are joined.
❼ Fix the finishing coupling in place with the screws supplied.
❽ Slot the sheath into the bottom part of the smaller cross-section boom.

❾ Fix the boom cap in place using the screws and washers provided with the barrier.
❿ Insert the internal reinforcement on the other end of the boom.
⓫ Install the LED strip (where applicable), **ONLY THEN** fix the intermediate plate and the flange in place.
⓬ Apply the LED profile covers.
⓭ Fix the boom to the barrier.

The product complies with the relevant directives in force.
DISMANTLING AND DISPOSAL. Dispose of the packaging and the device responsibly at the end of its life cycle, in compliance with the laws in force in the country where the product is used. The recyclable components are marked with a symbol and the material ID marker.
THE DATA AND INFORMATION IN THIS MANUAL ARE SUBJECT TO CHANGE AT ANY TIME AND WITHOUT ANY ADVANCE WARNING. UNLESS OTHERWISE INDICATED, MEASUREMENTS ARE GIVEN IN MILLIMETRES.

FRANÇAIS

Description A

803XA-0420 Lisse modulaire en aluminium peint blanc, avec embout, composée des éléments suivants : 1 lisse 90 x 60 L = 4220 mm, 1 lisse 130 x 85 L = 4340 mm, 1 accessoire de rallonge des lisses.

① Lisse à section supérieure
② Lisse à section inférieure
③ Gaine
④ Jonction esthétique avec vis de fixation
⑤ Renfort interne
⑥ Profilés de protection des leds
⑦ Plaques de fixation de l'éventuel tablier simple
⑧ Vis

Installation B

☞ **Les lisses sont fournies l'une dans l'autre.**

❶ La lisse à section supérieure a une longueur fixe L = 4340 mm et ne doit pas être coupée.
❷ Pour obtenir le gabarit de passage, couper la lisse à section inférieure.
❸ Défiler la lisse à section inférieure de manière à ce que les trous de la lisse à section supérieure coïncident avec ceux de la jonction esthétique.
❹ Fixer les deux lisses à l'aide des vis fournies.

☞ Enfiler la gaine dans le logement inférieur des lisses en commençant par l'avant.
☞ Dans le montage du tablier simple, les plaques de fixation sont utilisées à la place de la gaine.

❺ Introduire la gaine dans le logement inférieur de la lisse à section supérieure.
❻ Introduire la jonction esthétique et la faire glisser jusqu'au point de raccordement des deux lisses.
❼ Fixer la jonction esthétique à l'aide des vis fournies.
❽ Introduire la gaine dans le logement inférieur de la lisse à section inférieure.

❾ Fixer l'embout de la lisse à l'aide des vis et des rondelles fournies avec la barrière.
❿ Introduire le renfort interne à l'autre extrémité de la lisse.
⓫ Fixer la plaque intermédiaire et la bride **UNIQUEMENT APRÈS** avoir installé l'éventuelle BANDE LEDS.
⓬ Appliquer les profilés de protection des leds.
⓭ Fixer la lisse sur la barrière.

Ce produit est conforme aux directives de référence en vigueur.
MISE AU REBUT ET ÉLIMINATION. Ne pas jeter l'emballage et le dispositif dans la nature au terme du cycle de vie de ce dernier, mais les éliminer selon les normes en vigueur dans le pays où le produit est utilisé. Le symbole et le sigle du matériau figurent sur les composants recyclables.
LES DONNÉES ET LES INFORMATIONS CONTENUES DANS CE MANUEL SONT SUSCEPTIBLES DE SUBIR DES MODIFICATIONS À TOUT MOMENT ET SANS AUCUN PRÉAVIS. LES DIMENSIONS SONT EXPRIMÉES EN MILLIMÈTRES, SAUF INDICATION CONTRAIRE.

РУССКИЙ

Описание A

803XA-0420 Модульная стрела из алюминия, окрашенная в белый цвет, в комплекте с заглушкой, состоит из следующих компонентов: 1 стрела 90 x 60 L = 4220 мм, 1 стрела 130 x 85 L = 4340 мм; 1 удлинитель стрел.

① Стрела большего сечения
② Стрела меньшего сечения
③ Оболочка
④ Декоративный соединительный элемент с крепежными винтами
⑤ Усилительная вставка
⑥ Профили для светодиодов
⑦ Пластины для крепления одинарной шторки (если предусмотрена)
⑧ Винты

Монтаж B

☞ **Для поставки стрелы помещаются одна внутрь другой.**

❶ Стрела большего сечения имеет фиксированную длину L = 4340 мм и не подлежит резке.
❷ Для получения требуемого четкого проема следует разрезать стрелу меньшего сечения.
❸ Извлеките стрелу меньшего сечения так, чтобы отверстия стрелы большего сечения совпали с отверстиями декоративного соединительного элемента.
❹ Зафиксируйте обе стрелы предоставленными винтами.

☞ Оболочку следует устанавливать в нижнее гнездо стрел, начиная спереди.
☞ Пластины для крепления одинарной шторки используются вместо оболочки, если предусмотрен монтаж одинарной шторки.

❺ Установите оболочку в нижнее гнездо стрелы большего сечения.
❻ Установите декоративный соединительный элемент и проведите его до места соединения двух стрел.
❼ Зафиксируйте декоративный соединительный элемент предоставленными винтами.
❽ Установите оболочку в нижнее гнездо стрелы меньшего сечения.

❾ Зафиксируйте заглушку стрелы винтами и шайбами, входящими в комплект поставки шлагбаума.
❿ Поместите усилительную вставку на противоположный конец стрелы.
⓫ Зафиксируйте кронштейн и пластину крепления стрелы **ТОЛЬКО ПОСЛЕ** установки светодиодной ленты (если предусмотрена).
⓬ Установите профили для светодиодов.
⓭ Закрепите стрелу на шлагбауме.

Изделие соответствует требованиям действующих директив.
ВЫВОД ИЗ ЭКСПЛУАТАЦИИ И УТИЛИЗАЦИЯ. Не выбрасывайте упаковку и устройство совместно с бытовыми отходами. Утилизируйте их в соответствии с требованиями законодательства, действующего в стране установки изделия. Пригодные для повторного использования компоненты отмечены специальным символом с обозначением материала.
ДАННЫЕ И ИНФОРМАЦИЯ, СОДЕРЖАЩИЕСЯ В ДАННОМ РУКОВОДСТВЕ, МОГУТ БЫТЬ ИЗМЕНЕНЫ В ЛЮБОЕ ВРЕМЯ БЕЗ ПРЕДВАРИТЕЛЬНОГО УВЕДОМЛЕНИЯ. РАЗМЕРЫ, ЕСЛИ НЕ УКАЗАНО ИНОЕ, В МИЛЛИМЕТРАХ.