Видеокамера DS-2CE16U7T-IT3F

ПАСПОРТ ИЗДЕЛИЯ

Видеокамера DS-2CE16U7T-IT3F является 8 Мп видеокамерой для работы в условиях низкой освещенности.

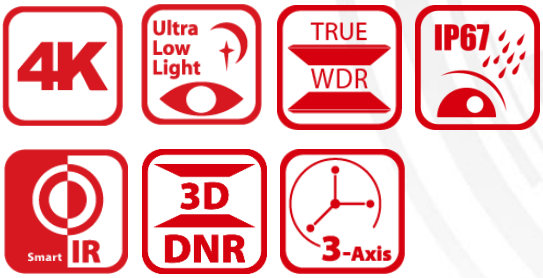

Основная информация

- 8.29 Мп, 3840 × 216
- Высокая чувствительность
- 130 дБ, True WDR, 3D DNR
- Фиксированный объектив 2.8 мм
- Интеллектуальная ИК-подсветка, дальность ИК-подсветки: до 60 м
- Видеовыход 4-в-1 (переключаемые TVI / AHD / CVI / CVBS)
- IP67
- Встроенный слот для microSD/SDHC/SDXC: нет
- Встроенный микрофон: нет

Спецификации

Камера	
Матрица	8.29 Мп CMOS
Стандарт передачи сигнала	PAL / NTSC
Частота кадров	TVI: 8 Мп @ 12.5 к/с, 8 Мп @ 15 к/с, 5 Мп @ 20 к/с, 4 Мп @ 25 к/с, 4 Мп @ 30 к/с, 1080P @ 25 к/с, 1080P @ 30 к/с AHD: 8 Мп @ 12.5 к/с, 8 Мп @ 15 к/с CVI: 8 Мп @ 12.5 к/с, 8 Мп @ 15 к/с CVBS: P/N
Разрешение	3840 × 2160
Чувствительность	0.003 лк @ (F1.2, AGC вкл.), 0 лк с ИК-подсветкой
Скорость электронного затвора	PAL: от 1/12.5 до 1/50000 с NTSC: от 1/15 до 1/50000 с
Объектив	Фиксированный объектив 2.8 мм
Угол обзора, по горизонтали	102° (2.8 мм)
Крепление объектива	M16
Режим «День / ночь»	Механический ИК-фильтр
Широкий динамический диапазон (WDR)	≥ 130 дБ
Регулировка угла наблюдения (кронштейн)	Поворот: от 0 до 360°, наклон: до 0 до 180°, вращение: от 0 до 360°
Меню	
Режим изображения	STD / HIGH-SAT
AGC	Есть
Режим «День / ночь»	Автоматич. / Цветн. / Ч/б
Баланс белого	Автоматич. / Ручн.
Режим экспозиции (автоматич.)	Глобальн. / BLC / HLC / DWDR
Уменьшение шума	3D DNR
Язык	Английский
Функции	Яркость, резкость, зеркалирование, интеллектуальная ИК-подсветка
Интерфейс	
Видеовыход	Переключаемые TVI / AHD / CVI / CVBS
Основное	
Рабочие условия	От -40 до +60 °C; влажность: 90 % или меньше (без конденсата)
Питание	DC 12 В ± 25 % ** Рекомендуется использовать отдельный адаптер питания для каждой камеры.*
Потребляемая мощность	Макс. 4.2 Вт
Уровень защиты	IP67
Материал	Металл
Дальность ИК-подсветки	До 60 м

Основное	
Связь	HIKVISION-C
Размеры	81.9 × 86.7 × 217.9 мм (3.22 × 3.41 × 8.58”)
Масса	Приблиз. 560 г

Доступные модели

DS-2CE16U7T-IT3F

Размеры (ед. изм.: мм (дюймы))

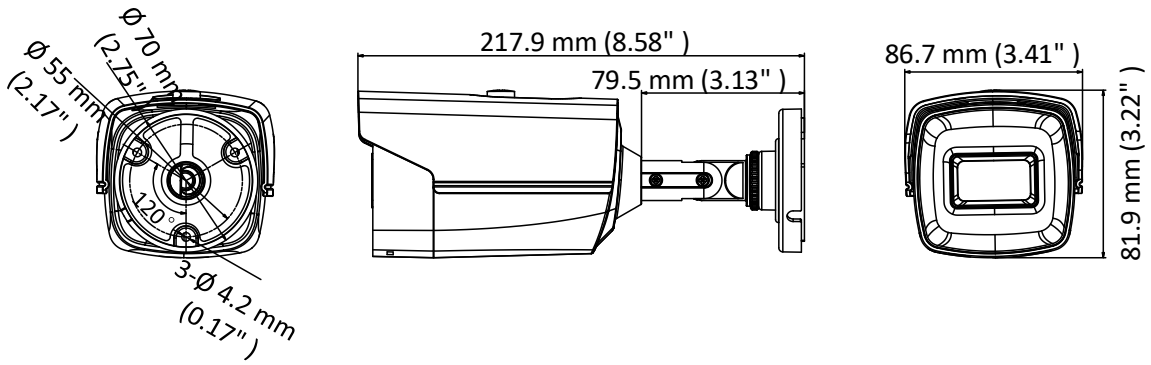

Аксессуары

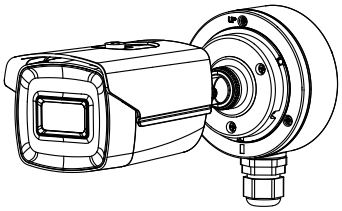

DS-1280ZJ-XS

Монтажная коробка

Правила эксплуатации

1. Устройство должно эксплуатироваться в условиях, обеспечивающих возможность работы системы охлаждения. Во избежание перегрева и выхода прибора из строя не допускается размещение рядом с источниками теплового излучения, использование в замкнутых пространствах (ящик, глухой шкаф и т.п.).
   Рабочий диапазон температур: от минус 40 до плюс 60 °C.
2. Все подключения должны осуществляться при отключенном электропитании.
3. Запрещена подача на входы устройства сигналов, не предусмотренных назначением этих входов, это может привести к выходу устройства из строя.
4. Не допускается воздействие на устройство температуры свыше плюс 60 °C, источников электромагнитных излучений, активных химических соединений, электрического тока, а также дыма, пара и других факторов, способствующих порче устройства. Не допускается воздействие прямых солнечных лучей непосредственно на матрицу видеокамеры.
5. Конфигурирование устройства лицом, не имеющим соответствующей компетенции, может привести к некорректной работе, сбоям в работе, а также к выходу устройства из строя.
6. Не допускаются падения и сильная тряска устройства.
7. Рекомендуется использование источника бесперебойного питания, во избежание воздействия скачков напряжения или нештатного отключения устройства.

Для получения информации об установке и включении устройства, пожалуйста, обратитесь к Краткому руководству пользователя соответствующего устройства.